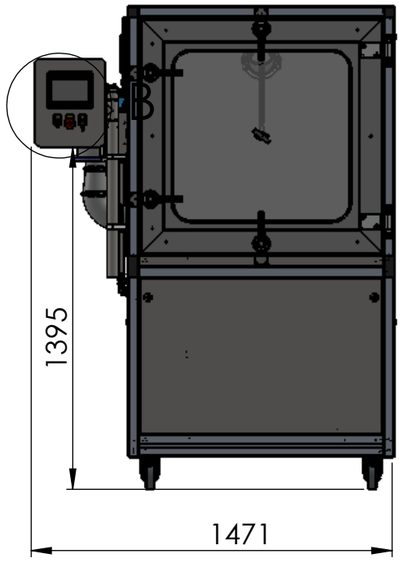

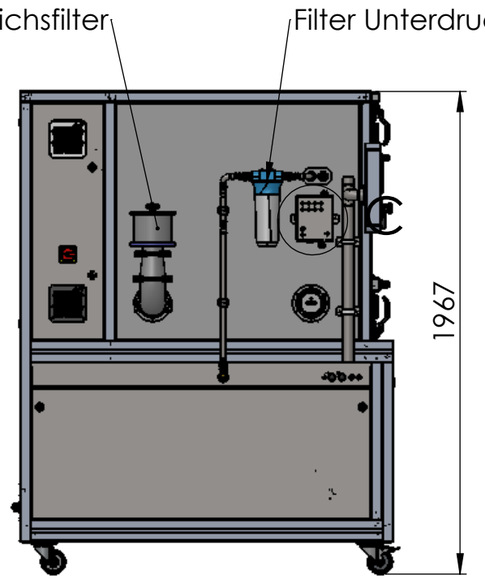

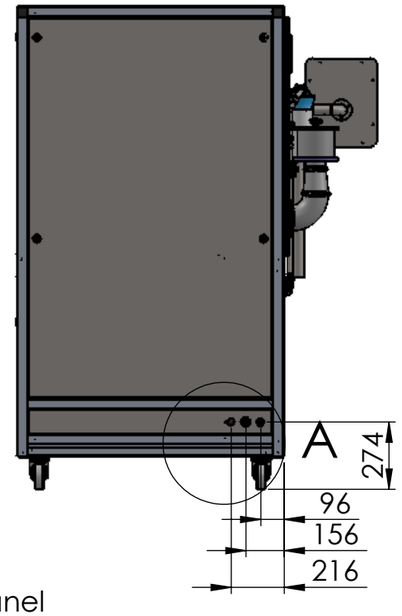

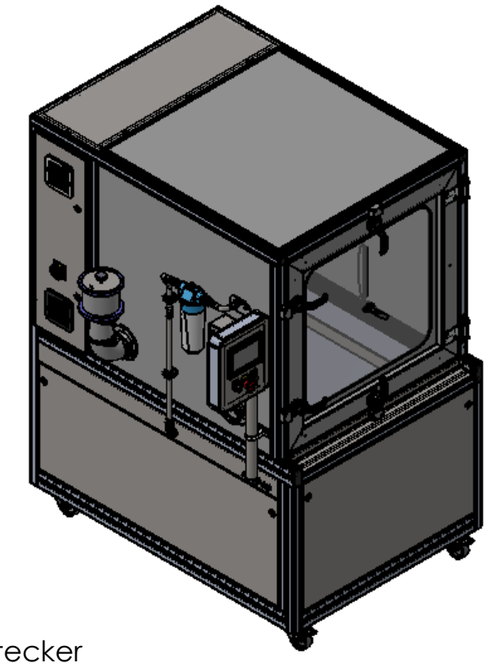

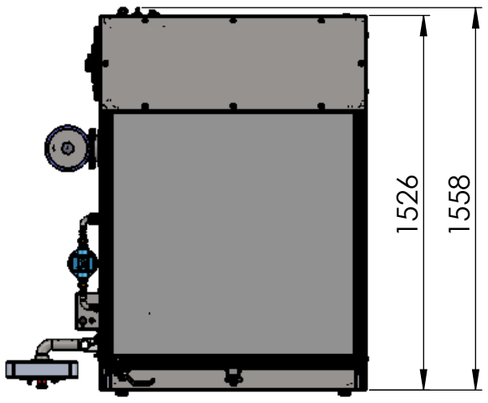

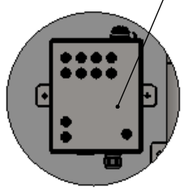

DETAIL C

MAßSTAB 1 : 10

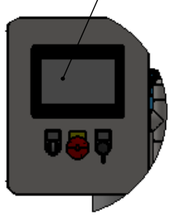

DETAIL B

MAßSTAB 2 : 25

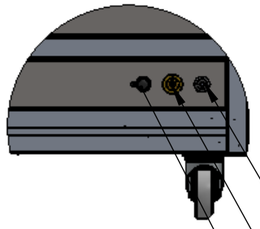

DETAIL A

MAßSTAB 2 : 25

Entwurf			Entgraten und scharfe Kanten brechen	Allgemein-toleranzen nach DIN ISO 2768 - mK		Maßstab: **1:25**	Gewicht: 417.718 **[kg]**
						Material: Oberfläche:	
				Datum	Name	Benennung:	
			Erstellt	**16.01.2026**	**PW**	**SK1000-10 Version ab 2026**	
			Bearbeit.	**16.01.2026**	**MAM**		
			Freigabe				
						Artikelnummer: **BS02257**	Format **A3**
Rev.	Änderungen	Datum	Name	Ersetzt durch:			Blatt / von **1 / 2**