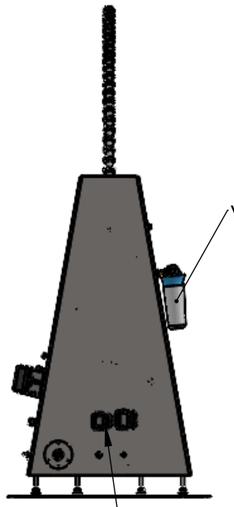

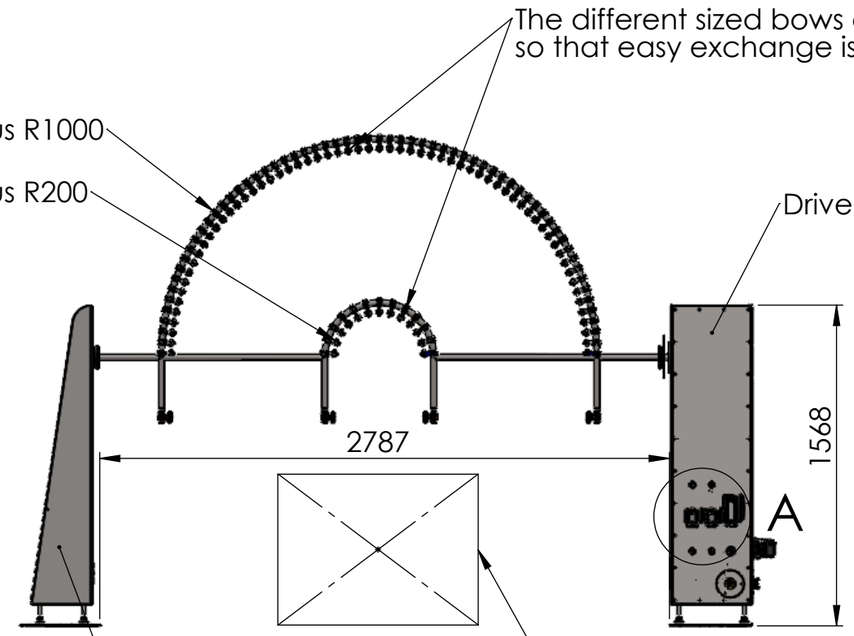

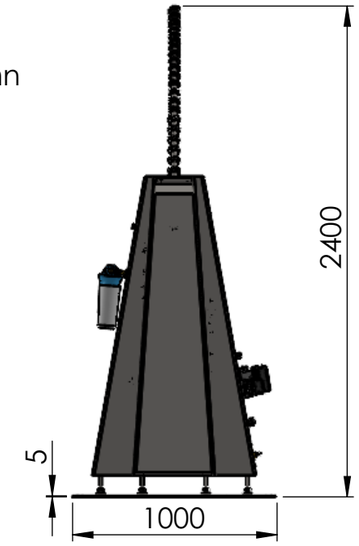

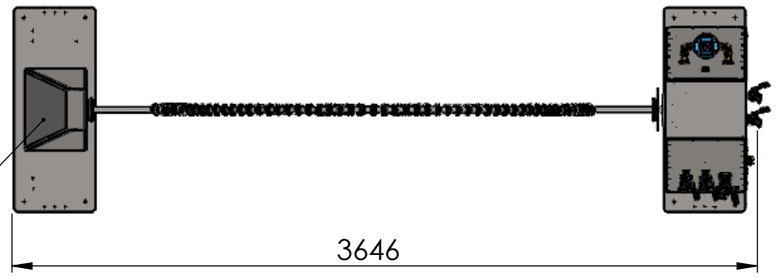

In small rooms, the counter support can also be mounted on the wall.

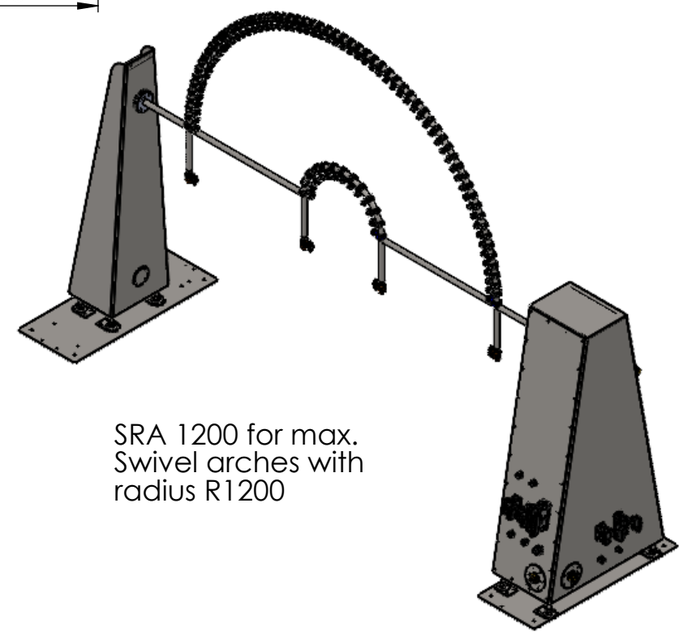

SRA 1200 for max.
Swivel arches with
radius R1200

DETAIL A

MAßSTAB 1 : 15

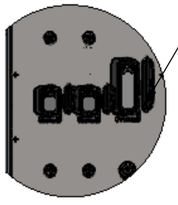

All electrical connections
Plug-in type for easy assembly

adjustable speed:	10-60 °/s
adjustable range reverse mode:	-175° bis +175°
positioning mode:	yes / freely adjustable
power supply:	230V+N+PE / 50Hz

Entwurf			Entgraten und scharfe Kanten brechen		Allgemein-toleranzen nach DIN ISO 2768 - mK		Maßstab: **1:30** / Gewicht: 279.051 **[kg]**
							Material:
							Oberfläche:
					Datum	Name	Benennung:
				Erstellt	**23.12.2025**	**MAM**	**SRA 1200**
				Bearbeit.	**26.12.2025**	**MAM**	
				Freigabe			
							Artikelnummer: **BS02222**
							Format **A3**
							Blatt / von **2 / 2**
Rev.	Änderungen	Datum	Name	Ersetzt durch:			