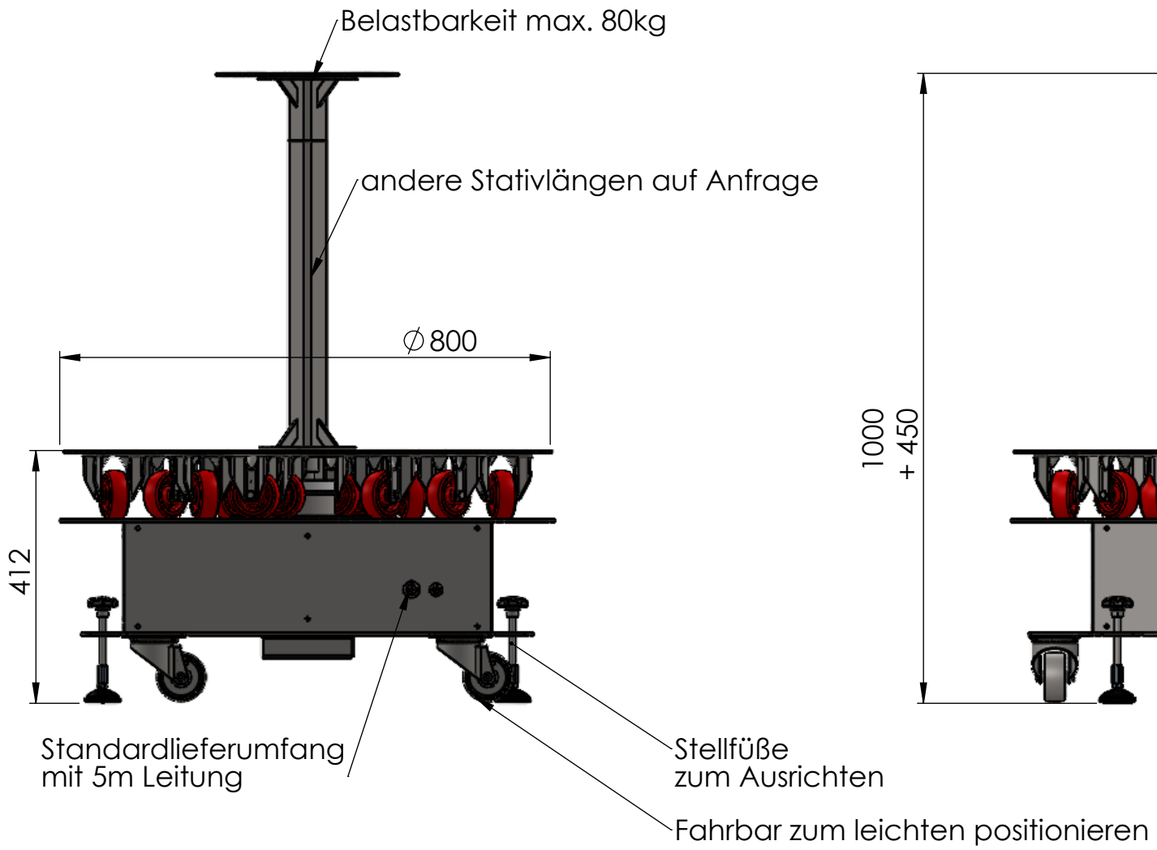

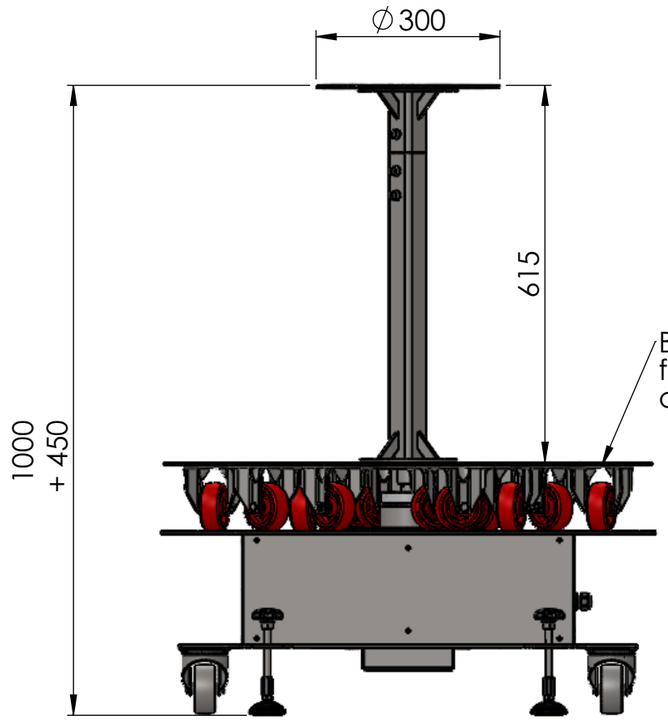

Als Stand-alone Variante
oder kombinierbar mit anderen
Komponenten für Raumlösungen

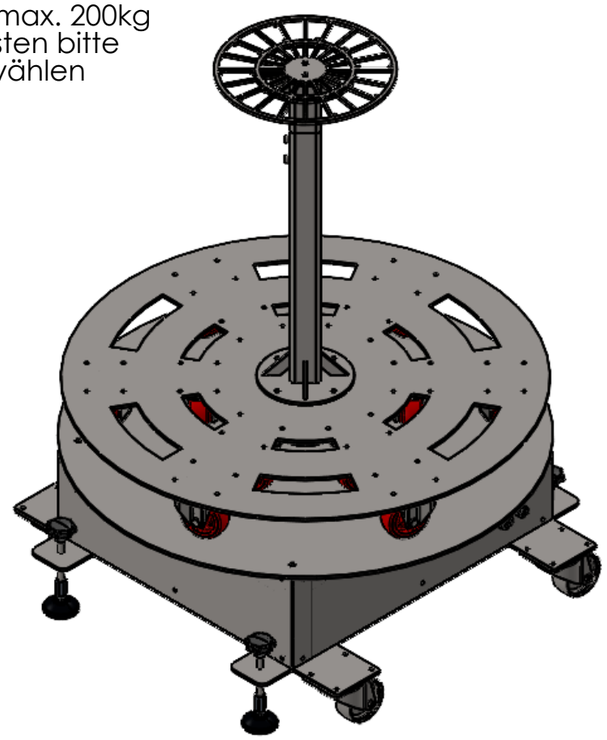

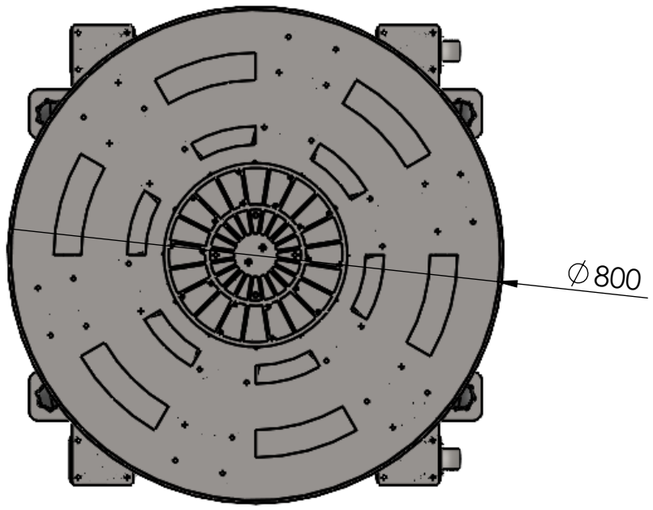

einstellbare Drehzahl:	0-5 U/min
einstellbarer Bereich reversieren:	-175° bis +175°
Positionierbetrieb:	ja / frei einstellbar
Spannungsversorgung:	230V+N+PE / 50Hz

Entwurf

Entgraten und scharfe Kanten brechen

Allgemeintoleranzen nach DIN ISO 2768 - mK

Maßstab: **1:20**

Gewicht: 85.862 **[kg]**

Material:

Oberfläche:

	Datum	Name
Erstellt	**13.06.2025**	**MAM**
Bearbeit.	**23.12.2025**	**MAM**
Freigabe		

Benennung:

DT 800

Artikelnummer:

BS01647

Format **A3**

Blatt / von **1 / 2**

Rev.	Änderungen	Datum	Name	Ersetzt durch: