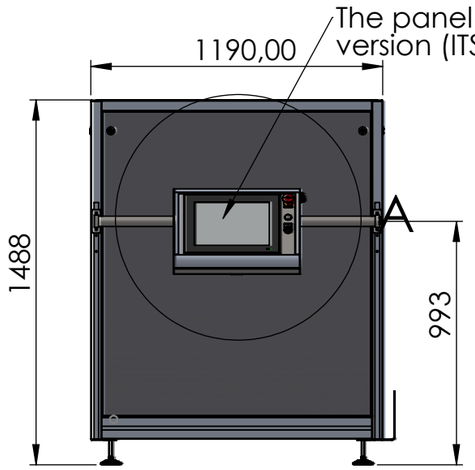

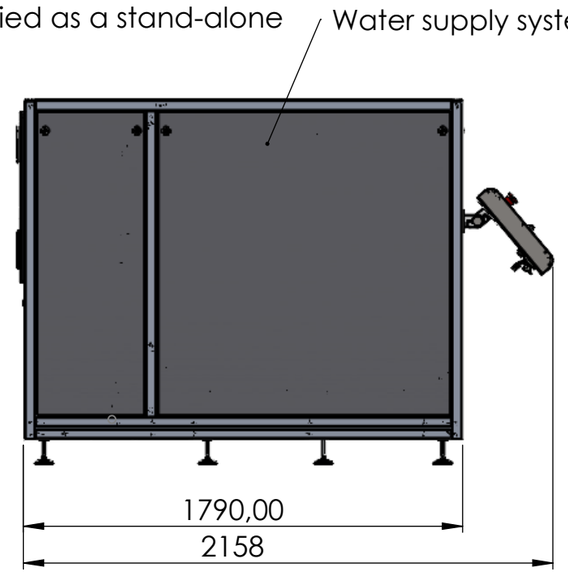

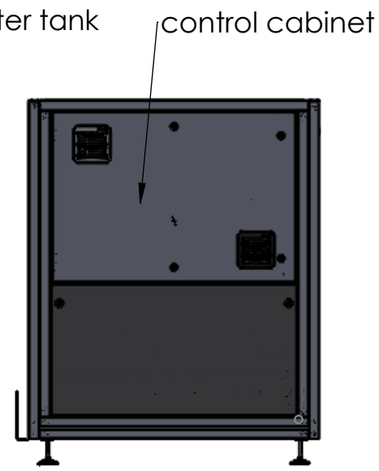

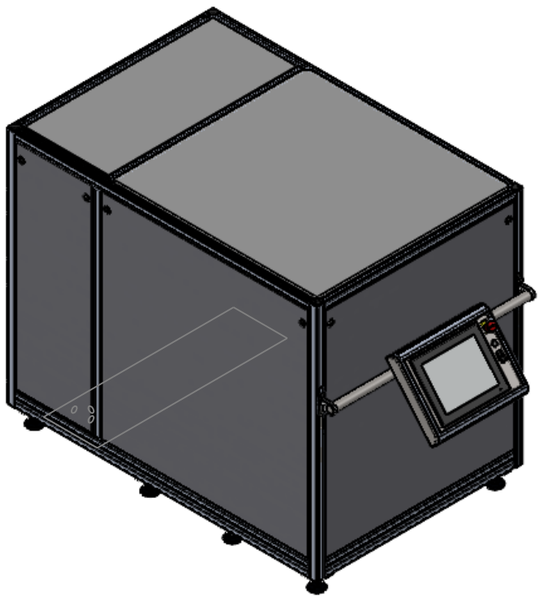

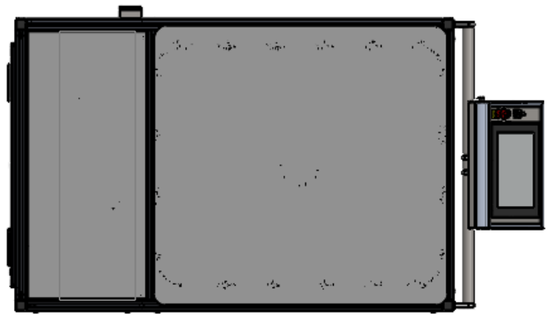

The water supply module can be combined with all other ITS components for a wet room (e.g., turntable, swivel pipe system, IPX9K test stand).

DETAIL A

MAßSTAB 2 : 25

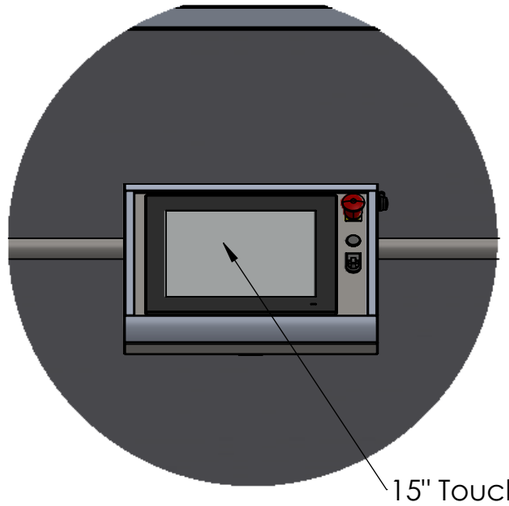

supply unit	WVM-1000 - FLEX
weight (full)	1390 kg
water reserve	1000l
use of compressed air	max. 20l/min
compressed air	4-6bar
power supply	16 A CEE plug with 3 m connection cable
power consumption	4,5 kW
ethernet connection	RJ45(Option)
provided flow rate	up to 105l/min
provided pressure rate	up to 14 bar (depends on selected options)

Entwurf

Entgraten und scharfe Kanten brechen

Allgemein-toleranzen nach DIN ISO 2768 - mK

	Datum	Name
Erstellt	03.08.2025	AR
Bearbeit.	28.12.2025	MAM
Freigabe		

Rev.	Änderungen	Datum	Name

Ersetzt durch:

Maßstab: **1:25**

Gewicht: 909.454 **[kg]**

Material:

Oberfläche:

Benennung:

WMV 1000 - FLEX

Artikelnummer:

BS01748

Format **A3**

Blatt / von **2 / 2**