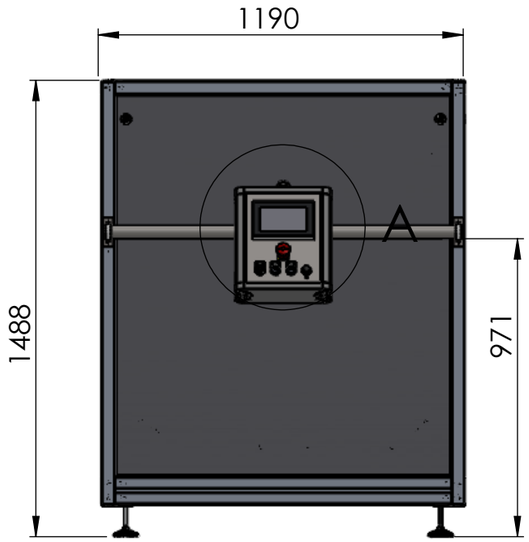

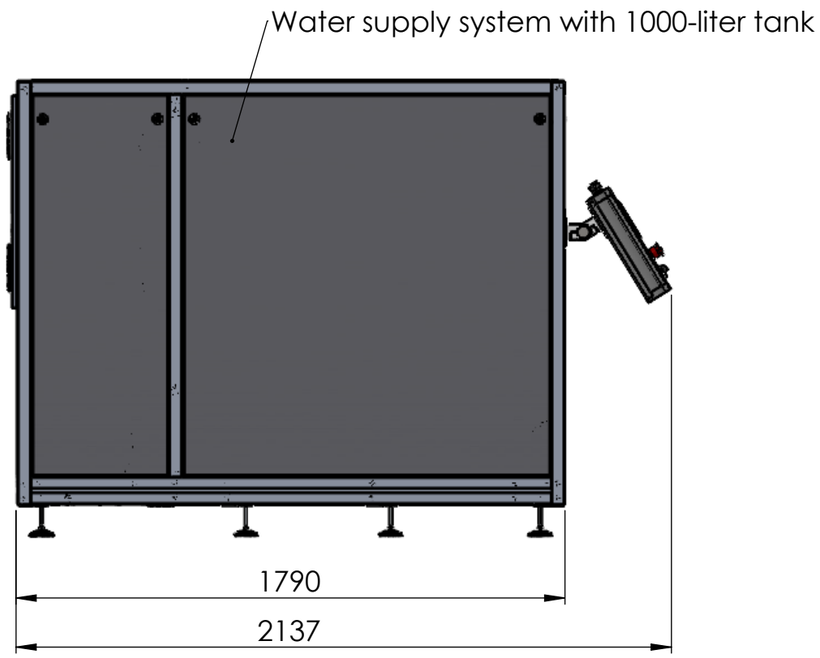

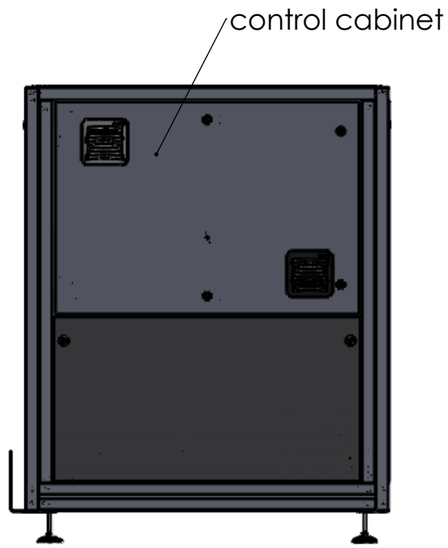

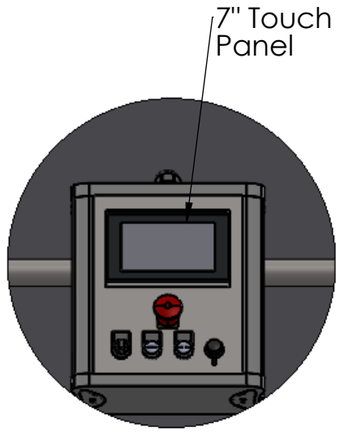

DETAIL A

MAßSTAB 1 : 10

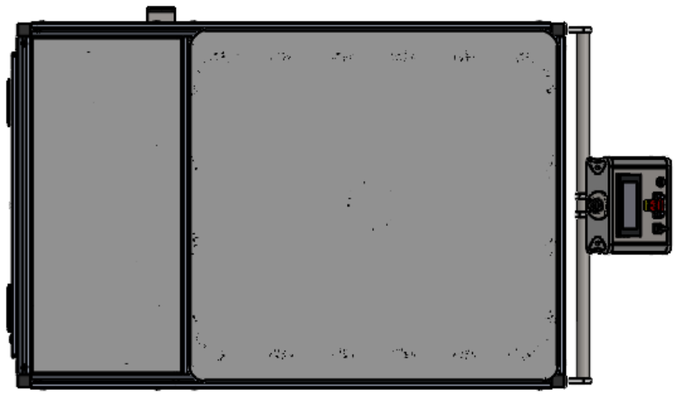

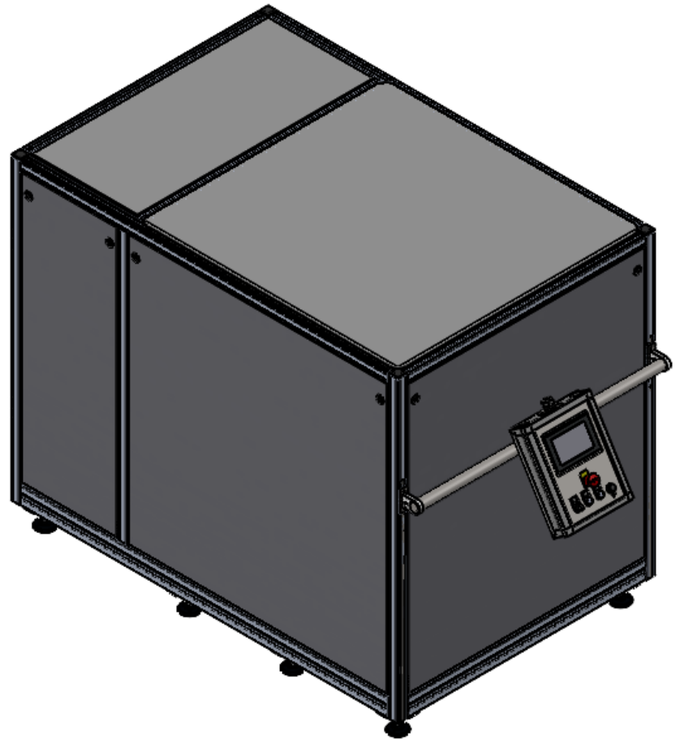

The tank module can be combined with the turntables of the DT series. The turntable is then controlled via the shared 7" touch panel.

supply unit	WVM-1000 - Pro
weight (full)	1390 kg
water reserve	1000l
use of compressed air	max. 20l/min
compressed air	4-6bar
power supply	16 A CEE plug with 3 m connection cable
power consumption	4,5 kW
ethernet connection	RJ45(Option)
provided flow rate	0 - 105 l/min
porvided pressure rate	0 - 14 bar (according to option)

Entwurf

Entgraten und scharfe Kanten brechen

Allgemein-toleranzen nach DIN ISO 2768 - mK

Maßstab: **1:50**

Gewicht: 0.000 **[kg]**

Material:

Oberfläche:

	Datum	Name
Erstellt	**27.05.2025**	**PW**
Bearbeit.	**29.12.2025**	**MAM**
Freigabe		

Benennung:

WMV 1000 - PRO

Artikelnummer:

BS01593

Format **A3**

Blatt / von **2 / 2**

Rev.	Änderungen	Datum	Name	Ersetzt durch: